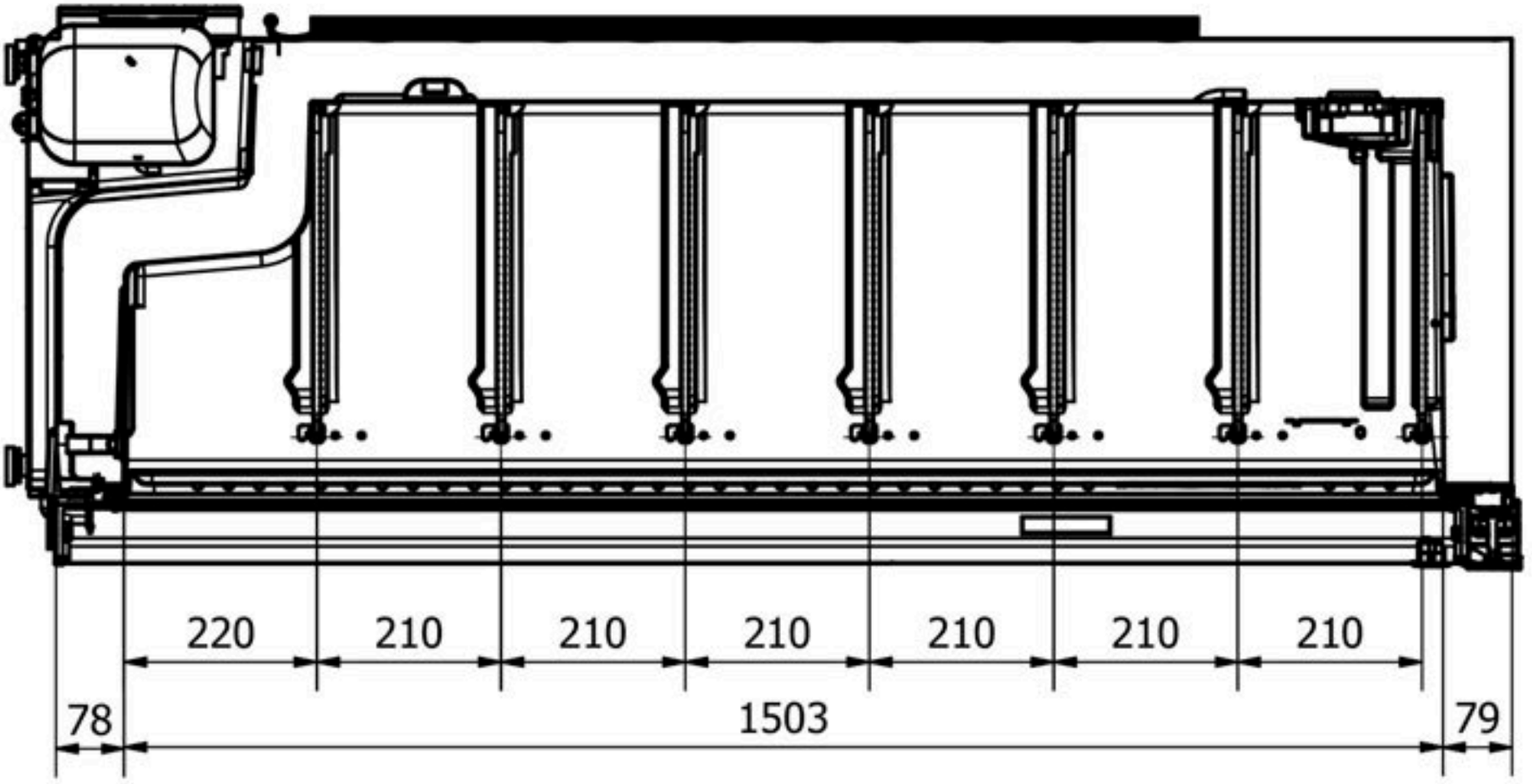
220
210
210
210
210
210
210
78
1503
79